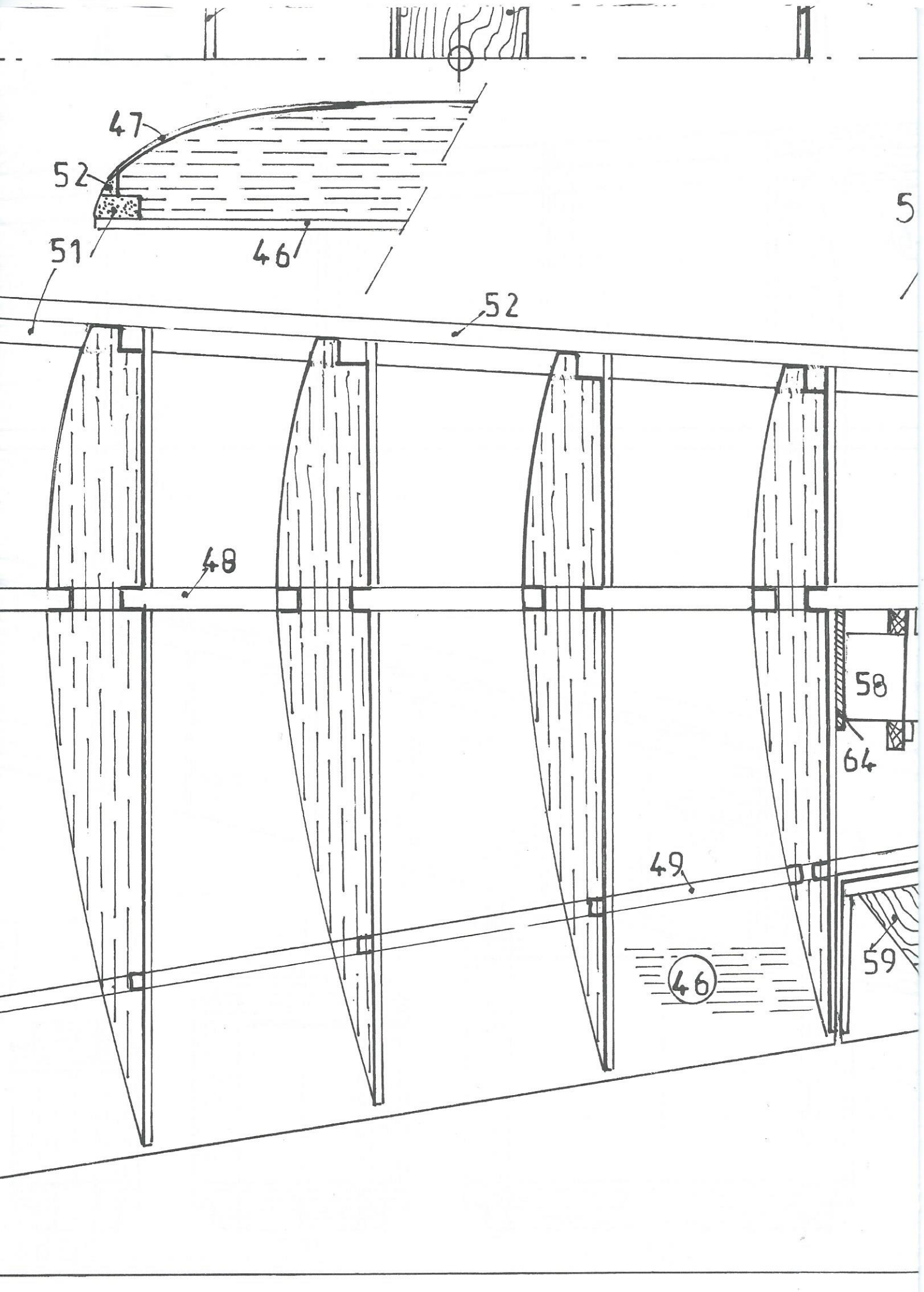
47
52
51
46
5
52
48
58
64
49
59
46