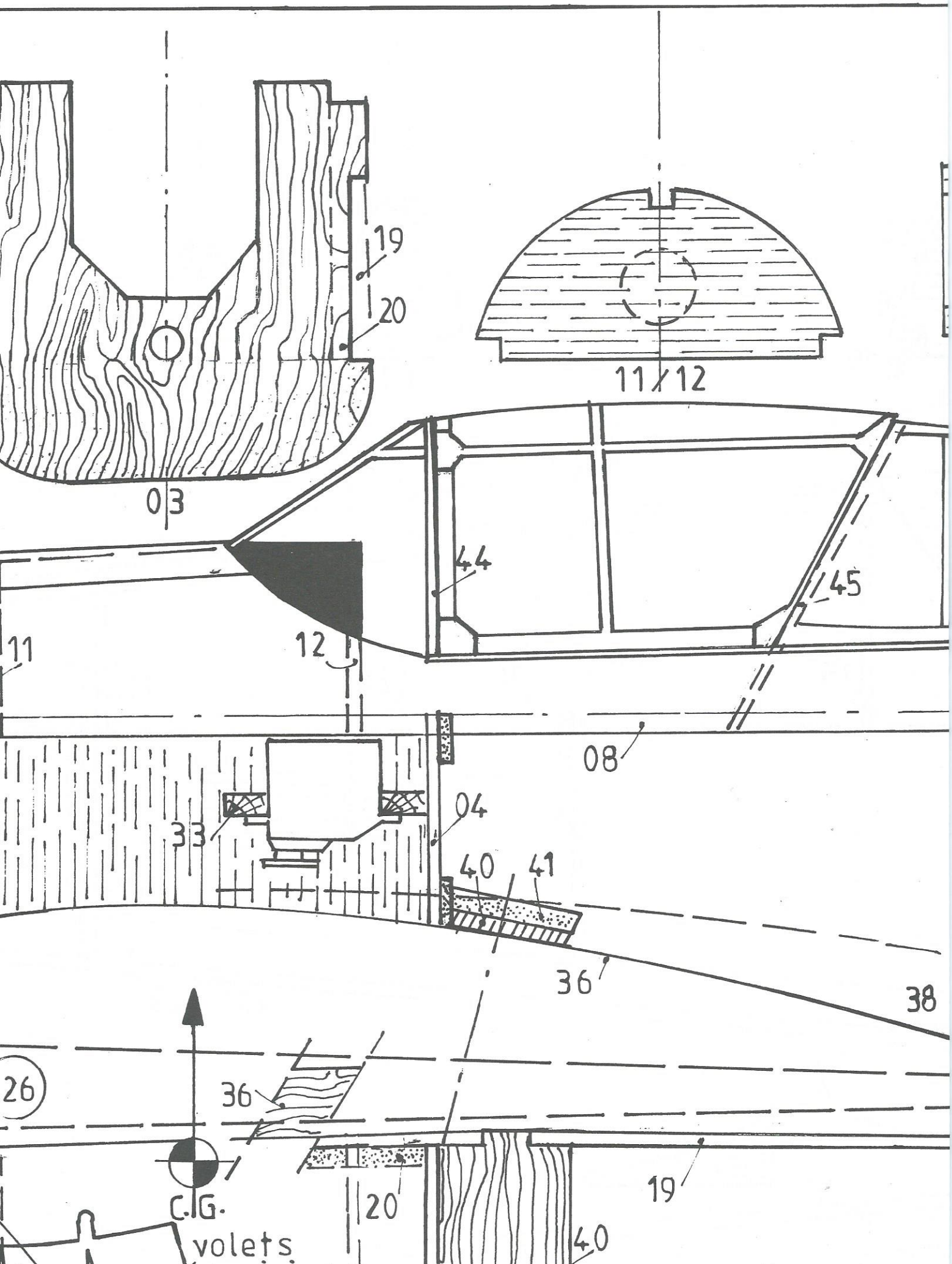
19
20
11/12
03
44
45
11
12
08
33
04
40
41
36
38
26
36
C.G.
volets
20
19
40