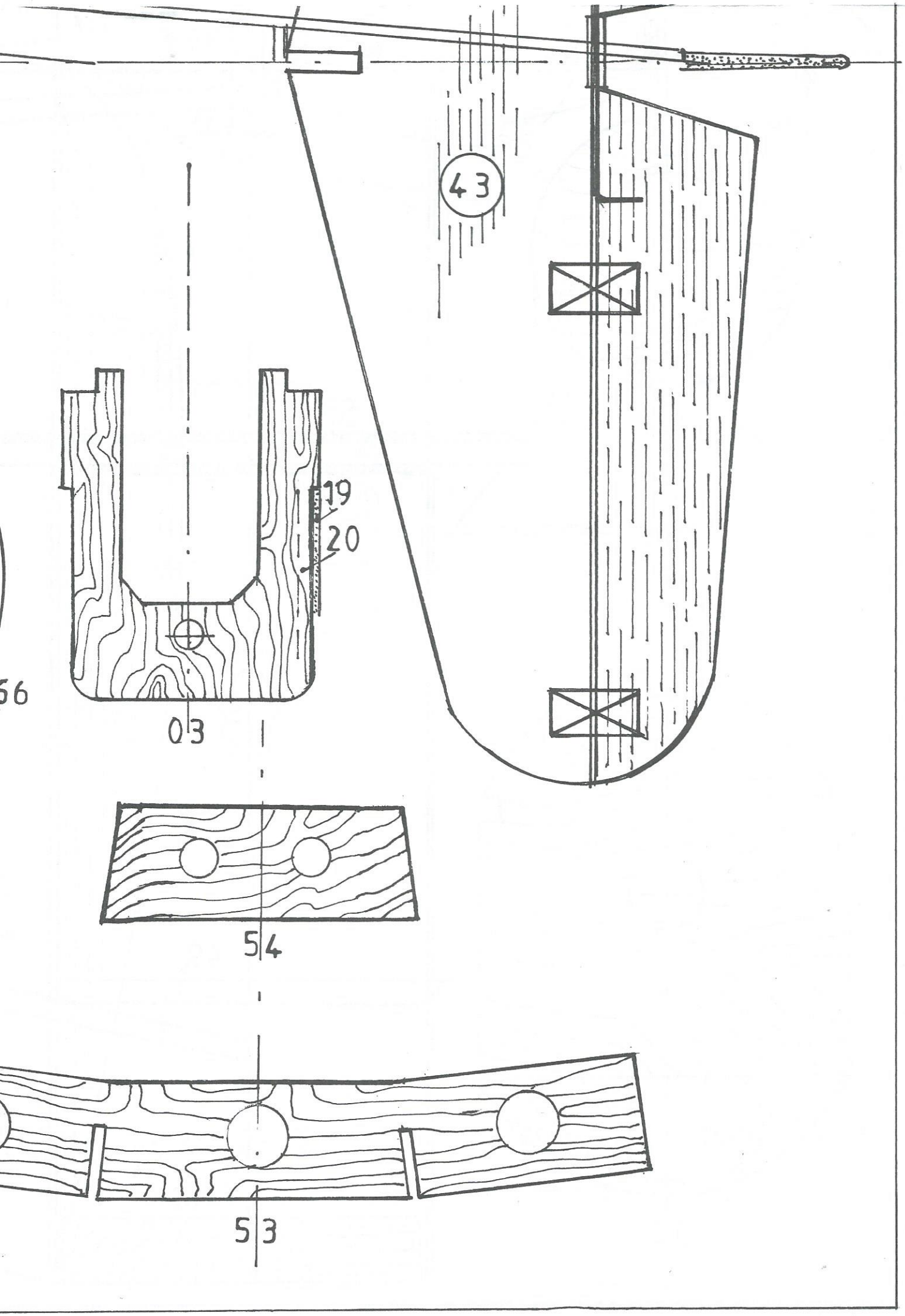
43
19
20
56
03
54
53