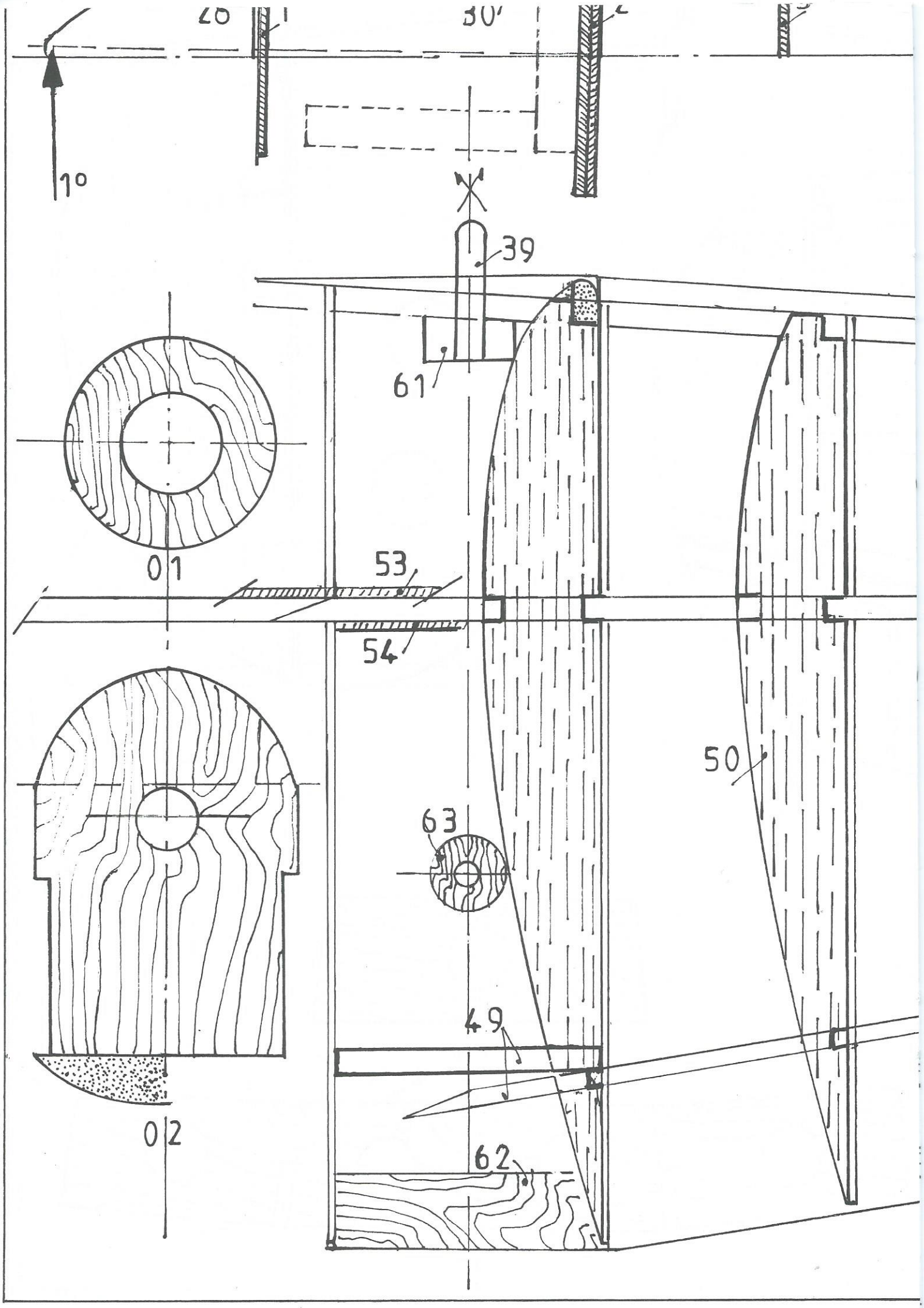
20
1
30'
2
3
1°
39
61
01
53
54
50
63
49
02
62